VODASERVIS s. r. o.
Jamská 2362 / 53, 591 01 Žďár nad Sázavou
tel. / fax: +420 566 620 587
obchod@vodaservis.cz www.vodaservis.cz

Filtrační tryska KSP

Filterdüsen **Filter-Nozzles** **Crépines à filtre** **Toberas filtrantes**

Typ KSP

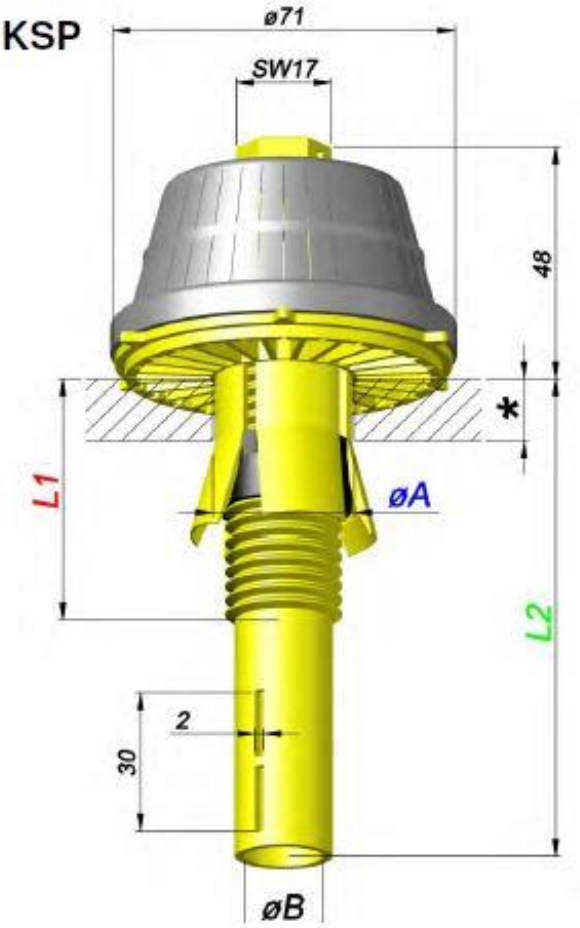

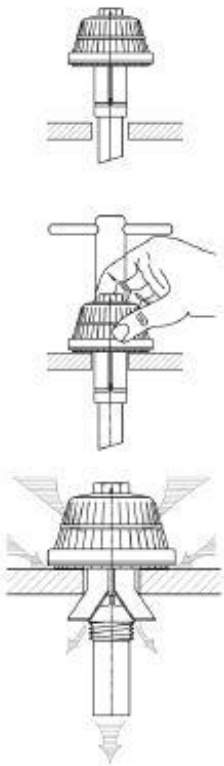

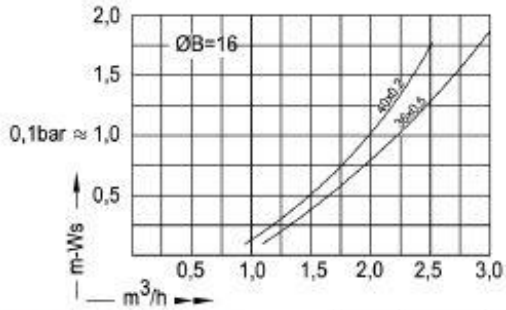

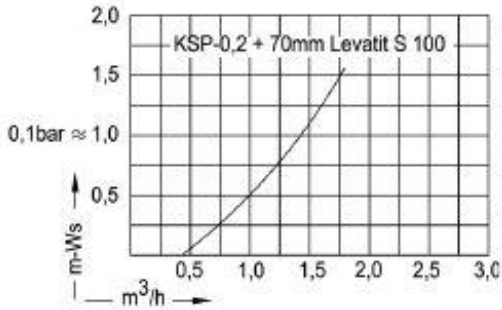

Bestellung Ordering Commande Encargo	Typ Type Type Tipa	Schlitze Slots Fentes Ranuras	*	L1	Schaft Shaft Longueur de tige Tija L2	øA	øB
	KSP	40 x 0,2 = 1,95 cm² 36 x 0,35 = 2,96 cm² 20 x 0,5 = 2,35 cm² 36 x 0,5 = 4,23 cm² 20 x 0,8 = 3,78 cm² 36 x 1,0 = 8,46 cm² 24 x 1,5 = 7,05 cm² 20 x 2,0 = 9,50 cm²	8 - 28	50	80, 110, 140, 200, 250	**28-29,5**; 29,5-31,5; 31,5-33; 33-34,5; 34,5-36;	16 = 2,0 cm²
			25 - 45	73	110, 140, 200, 250		
			8 - 28	50	80, 110, 140, max. 200	**25-27,5** ; 26,5-28,5	13 = 1,3 cm²
			25- 45	73	80, 110, 140, max. 200		